Τιμοκατάλογος

2024

ΚΑΒΒΙΑΗΣ Α.Ε.

ΚΩΔΙΚΟΣ	ΠΕΡΙΓΡΑΦΗ	ΤΡΥΠΕΣ	ΤΙΜΗ
Φλάντζα τυφλή DIN 2527			Τιμή μονάδος
45-16210	Φλάντζα τυφλή DN 50	4	10.40
45-16212	Φλάντζα τυφλή DN 65	4	10.40
45-16214	Φλάντζα τυφλή DN 80	8	16.70
45-16216	Φλάντζα τυφλή DN 100	8	20.50
45-16218	Φλάντζα τυφλή DN 125	8	29.40
45-16220	Φλάντζα τυφλή DN 150	8	38.30
Φλάντζα βόλτας DIN 2566			Τιμή μονάδος
45-16256	Φλάντζα βόλτας 2"	4	11.00
45-16258	Φλάντζα βόλτας 2 1/2"	4	14.40
45-16260	Φλάντζα βόλτας 3"	8	18.70
45-16262	Φλάντζα βόλτας 4"	8	20.20
45-16264	Φλάντζα βόλτας 5"	8	27.80
45-16266	Φλάντζα βόλτας 6"	8	35.90
Φλάντζα περαστή για PP-R DIN 2576			Τιμή μονάδος
45-16150	Φλάντζα περαστή DN 50 (PP-R 63)	4	13.40
45-16152	Φλάντζα περαστή DN 65 (PP-R 75)	4	16.30
45-16154	Φλάντζα περαστή DN 80 (PP-R 90)	8	19.30
45-16156	Φλάντζα περαστή DN 100 (PP-R 110)	8	23.00
45-16157	Φλάντζα περαστή DN 100 (PP-R 125)	8	23.00
45-16158	Φλάντζα περαστή DN 125 (PP-R 125)	8	38.50

ΚΩΔΙΚΟΣ	ΠΕΡΙΓΡΑΦΗ	ΣΥΣΚΕΥΑΣΙΑ	ΤΡΥΠΕΣ	ΤΙΜΗ
Φλάντζα με επικάλυψη PP				Τιμή μονάδος
36-00050	Φλάντζα PP DN 40 (PP-R 50)	10	4	11.90
36-00063	Φλάντζα PP DN 50 (PP-R 63)	10	4	12.50
36-00075	Φλάντζα PP DN 65 (PP-R 75)	10	4	19.70
36-00090	Φλάντζα PP DN 80 (PP-R 90)	10	8	24.40
36-00110	Φλάντζα PP DN 100 (PP-R 110)	10	8	25.60
36-00125	Φλάντζα PP DN 100 (PP-R 125)	10	8	28.50
36-00160	Φλάντζα PP DN 150 (PP-R 160)	10	8	65.00
36-00200	Φλάντζα PP DN 200 (PP-R 200)	5	8	80.00
36-00250	Φλάντζα PP DN 250 (PP-R 250)	5	12	110.00
36-00315	Φλάντζα PP DN 300 (PP-R 315)	5	12	138.00

*Οι τιμές δεν περιλαμβάνουν ΦΠΑ

Τεχνικά στοιχεία

Σώμα: Χυτοσίδηρος
Δίσκος: Ανοξείδωτος 304
Λάστιχο στεγανοποίησης: EPDM
Ονομαστική πίεση: PN16
Πιστοποίηση: WRAS

ΚΩΔΙΚΟΣ	ΠΕΡΙΓΡΑΦΗ	ΤΙΜΗ
46-00050	Βάνα πεταλούδα DN50 (PP-R 63)	48.90
46-00065	Βάνα πεταλούδα DN65 (PP-R 75)	56.00
46-00080	Βάνα πεταλούδα DN80 (PP-R 90)	63.50
46-00100	Βάνα πεταλούδα DN100 (PP-R 110)	98.70
46-00125	Βάνα πεταλούδα DN125 (PP-R 125)	159.90
46-00150	Βάνα πεταλούδα DN150 (PP-R 160)	192.00

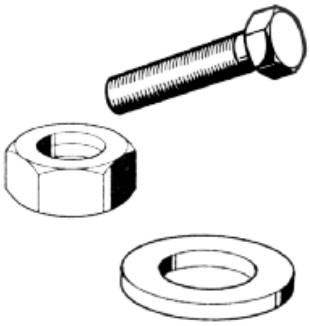

ΚΩΔΙΚΟΣ	ΔΙΑΤΟΜΗ mm	ΣΥΝΔΕΣΗ ΜΕ ΒΑΝΑ	ΣΥΣΚΕΥΑΣΙΑ	ΤΙΜΗ
Συνδετικά				Τιμή μονάδος
32-11174	M16 - 100mm	4-8	25	4.00
32-11178	M16 - 120mm	4-8	25	5.00
35-35415	Ροδέλα M16 - DIN 125		100	0.180
35-35405	Παξιμάδι M16		50	0.436

*Οι τιμές δεν περιλαμβάνουν ΦΠΑ

ΣΑΒΒΙΔΗΣ Α.Ε.

19ΧΛΜ, ΘΕΣΣΑΛΟΝΙΚΗΣ-ΜΟΥΔΑΝΙΩΝ,
Νέο Ρύσιο 570 01
T: 2392 072190-91
F: 2392 072192
www.savvidis-sa.gr
info@savvidis-sa.gr